SX 390

STRUCTURE

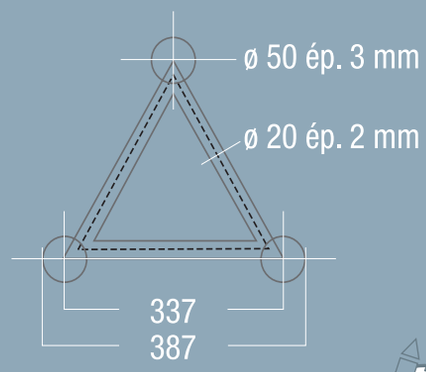

FABRICATION SUR MESURE SUR DEMANDE

CHARGES MAXIMALES (1/100)* POINTE EN BAS

Portée (m)	Flèche (mm)	Q (kg/ml)	P1 (Kg)	P2 (kg/pt2)	P3 (kg/pt3)	P4 (kg/pt4)	SW (kg)
1	10	2115	2115	1057	705	529	6
2	20	1055	1456	1055	703	527	12
3	30	647	961	725	484	403	17
4	40	361	711	539	359	300	23
5	50	229	558	426	284	237	29
6	60	157	455	350	233	195	35
7	70	114	379	294	196	165	41
8	80	86	321	252	168	141	46
9	90	67	274	219	146	123	52
10	100	53	236	191	127	108	58
11	110	43	203	168	112	95	64
12	120	35	175	149	99	85	70
13	130	29	150	132	88	75	75
14	140	24	129	117	78	67	81
15	150	20	109	103	69	60	87
16	160	17	91	91	61	53	93
17	170	15	74	80	53	47	99
18	180	12	59	70	47	42	104
19	190	10	44	61	41	37	110
20	200	9	31	52	35	32	116

Sous réserve que l'utilisateur ait vérifié au préalable la stabilité au non-basculement de la poutre

CHARGES PRÉCONISÉES (1/300)** POINTE EN BAS

Portée (m)	Flèche (mm)	Q (kg/ml)	P1 (Kg)	P2 (kg/pt2)	P3 (kg/pt3)	P4 (kg/pt4)	SW (kg)
1	3	2115	2115	1057	705	529	6
2	7	1055	1456	1055	703	527	12
3	10	647	961	725	484	403	17
4	13	361	711	539	359	300	23
5	17	229	558	426	284	237	29
6	20	157	455	350	233	195	35
7	23	114	379	294	196	165	41
8	27	86	321	252	168	141	46
9	30	66	274	212	146	121	52
10	33	47	236	164	119	94	58
11	37	34	203	127	93	74	64
12	40	25	158	99	73	58	70
13	43	18	119	76	57	45	75
14	47	13	86	58	43	35	81
15	50	10	59	42	32	27	87
16	53	7	36	29	23	19	93
17	57	5	15	17	15	13	99
18	60	3	N.A	7	8	7	104
19	63	2	N.A	N.A	2	3	110
20	67	1	N.A	N.A	N.A	N.A	116

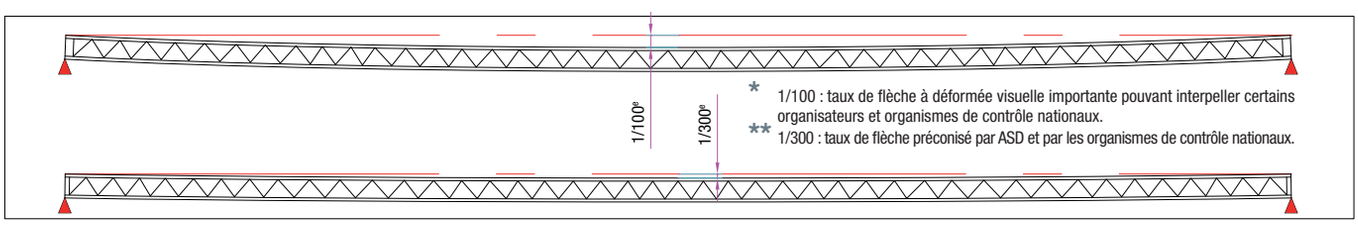

* 1/100 : taux de flèche à déformée visuelle importante pouvant interpeller certains organisateurs et organismes de contrôle nationaux.

** 1/300 : taux de flèche préconisé par ASD et par les organismes de contrôle nationaux.